KC#839

図 20　舵の水平カップリングフランジ

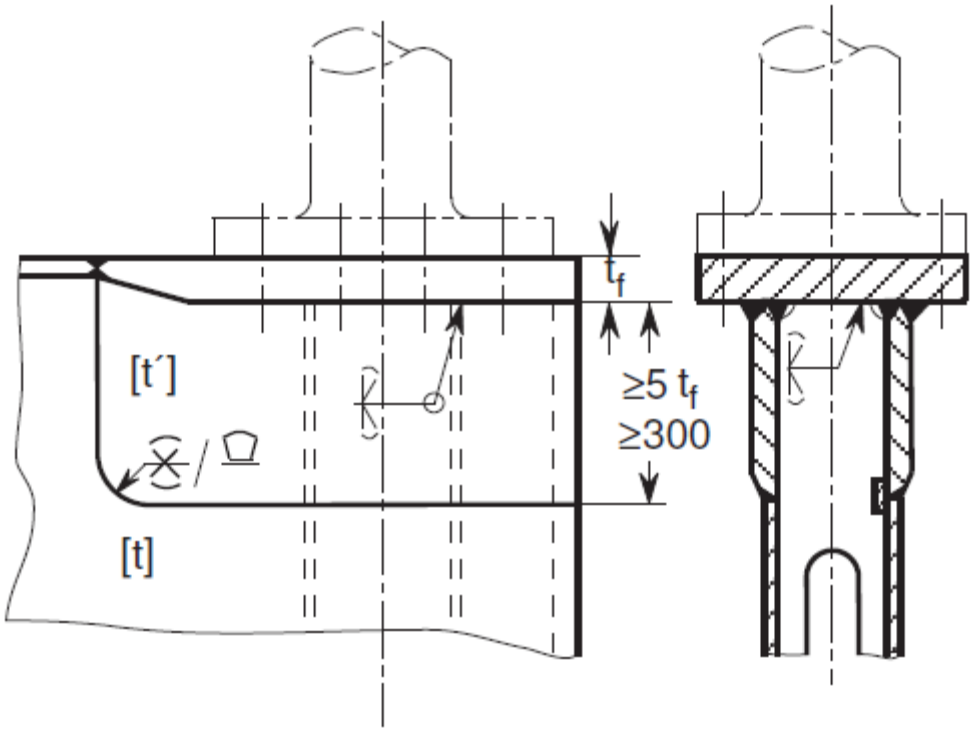

t = 14 節 E.3.1 による板厚（mm）

t_f = 実際のフランジの板厚（mm）

tf < 50mm の場合 $t' = \frac{t_f}{3} + 5$（mm）

tf ≥50mm の場合 $t' = 3\sqrt{tf}$（mm）